Qness
Hardness testing redefined.

Q250
Q750
Q3000

Полностью автоматическое измерение твердости

FULLY AUTOMATIC
HARDNESS TESTING

7 ПРЕИМУЩЕСТВ

7 ADVANTAGES - WWW.QNESS.AT

1 МЕТОДЫ ИСПЫТАНИЯ

Test methods

= Q250 (0.5 - 250 *кг*)
= Q750 (3 - 750 *кг*)
= Q3000 (10 - 3000 *кг*)

Brinell

DIN EN ISO 6506, ASTM E-10

1/1	1/2.5	1/5	1/10
1/30	2.5/6.25	2.5/15.6	2.5/31.25
2.5/62.5	2.5/187.5	5/25	5/62.5
5/125	5/250	5/750	10/100
10/250	10/500	10/1000	10/1500
10/3000	HBT (not acc. to standards)		

Vickers

DIN EN ISO 6507, ASTM E-384

HV0.5	HV1	HV2	HV3
HV5	HV10	HV20	HV30
HV50	HV100	HVT (not acc. to standards)	

Rockwell

DIN EN ISO 6508, ASTM E-18

HRA - HRV	HR 15-N/T/W/X/Y
HR 30-N/T/W/X/Y	HR 45-N/T/W/X/Y

Преобразование / *Conversion*

DIN EN ISO 18265, DIN EN ISO 50150, ASTM E140

2 ПОВОРОТНЫЙ ДЕРЖАТЕЛЬ

Slewable downholder

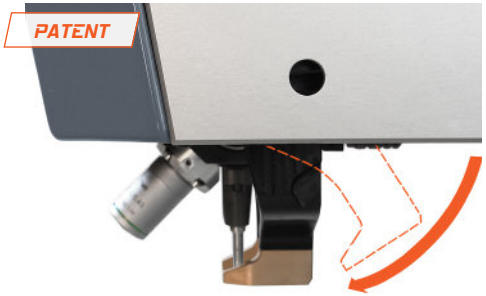

Отсутствие необходимости в продолжительной по времени смене инструмента для недоступных позиций испытания. Запатентованный держатель можно поворачивать вовнутрь и во внешнюю сторону вручную (и, при необходимости, с помощью мотора). Кроме того, элементы крепления могут легко заменяться и быть приспособлены, чтобы соответствовать детали Заказчика.

No long tool changeovers for inaccessible test positions. The downholder can be swivelled in and out manually (and via motor is required). Furthermore, the bracing elements can be changed easily and can be adapted to suit the customer's component.

3 6-ПОЗИЦИОННАЯ ИЗМЕРИТЕЛЬНАЯ ТУРЕЛЬ

6-fold measurement turret

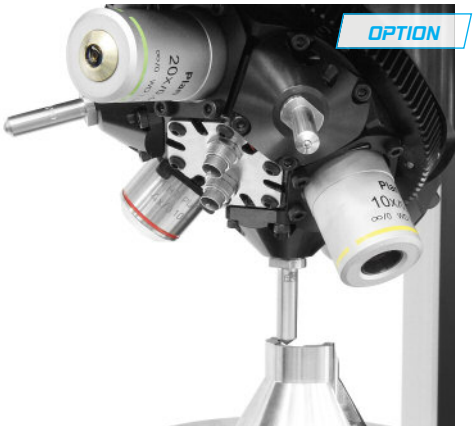

Достаточно много места для применения разнообразных методов испытания. Модель можно оснастить 3 различными увеличивающими объективами и соответствующими инденторами для испытаний по методам Бринелля, Виккерса или Роквелла. 6-позиционная измерительная турель может быть приобретена для всех моделей.

Plenty of space for a wide range of test methods. The model can be equipped with 3 different magnifying lenses and the related indenters for Brinell, Vickers or Rockwell. The 6-fold measurement turret can be purchased for all models.

4 РАСПОЗНАВАНИЕ ЗАГОТОВКИ

Workpiece recognition

Распознавание заготовки с моторизованной регулировкой высоты со скоростью 24 мм/с увеличивает скорость процедуры испытания. Сенсорная технология позволяет распознавать заготовку, и скорость зажима соответственно снижается (для защиты заготовки).

Work piece recognition with motorised height adjustment facilitates a high test run speed of 24mm/s. Sensor technology enables the workpiece to be recognised and the bracing speed to be reduced accordingly (to protect the workpiece).

5 ПРОГРАММНОЕ ОБЕСПЕЧЕНИЕ QPIX T12

Software Qpix T12

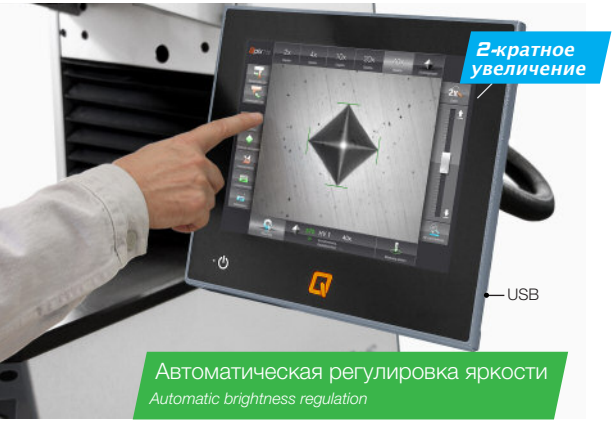

- Простое управление
- Полностью автоматический анализ изображения с помощью кольцевого освещения в светлом или темном поле
- 2-кратный электронный зум
- 12” сенсорный экран
- Быстрое автофокусирование
- Возможность измерений вручную

- Simple operation
- Fully automatic image analysis via ring light in light or dark field process
- 2 x zoom as standard saves lenses
- 12” touch screen display
- Rapid auto-focus
- Manual follow-up measurement possible

6 УПРАВЛЕНИЕ ДАННЫМИ

Data administation

- Многочисленные статистические функции: графы, гистограммы, линейные графики
- Экспорт результатов испытаний в 'Excel' (CSV)
- Подробная стандартная информация по каждому отпечатку
- Отчет испытания А4 в формате PDF
- Возможности расширения с помощью программы Qpix Collect Software

- Numerous statistical functions: Bar graphs, line graphs, histogrammes
- Export test results in 'Excel' (CSV)
- Detailed normed information on each indentation
- A4 test report in PDF format / Direct pressure
- Can be expanded with Qpix Collect Software

7 ПОДДЕРЖКА ОНЛАЙН

Online support

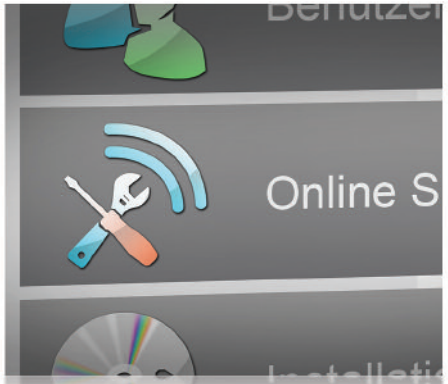

Поддержка онлайн: твердомер соединен с сервисным центром Qness. Это позволяет осуществлять поддержку пользователей и быстро обновлять программное обеспечение.

The 'Online Support Mode' links up the hardness testing device with the Qness service centre. Allowing user support and software updates to be conducted as quickly as possible.

Расширенная зона испытания

Тестовая высота и глубина горловины по требованию Заказчика

Extended test area

Customer-specific test height and throat depth

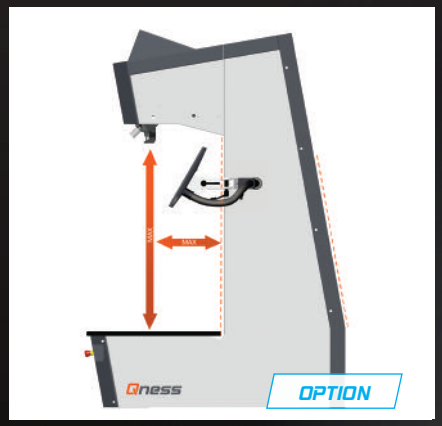

Специальные решения по требованиям Заказчика

От крепления заготовки и средств автоматизации до адаптации программного обеспечения

Customer-specific solutions

From workpiece bracing and means of automation to software adaptions

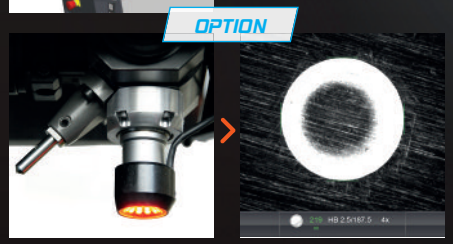

Для всех мягких материалов рекомендовано кольцевое освещение

Ring light recommended for all soft materials.

MS Версия
MS version

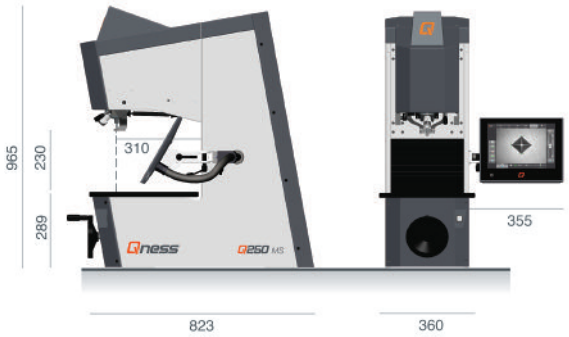

E/M Версия
E/M version

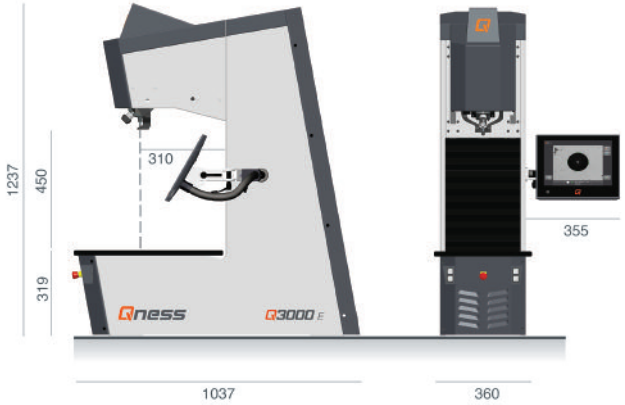

	Q250 MS	Q250 M	Q250 E	Q750 MS	Q750 M	Q750 E	Q3000 MS	Q3000 M	Q3000 E
Диапазон тестовой нагрузки Test load area	0.5 - 250 кг (4.9 - 2450 Н)			3 - 750 кг (29.4 - 7358 Н)			10 - 3000 кг (98 - 29430 Н)		
Регулировка высоты Height adjustment	Ручной привод Hand wheel	Ручной привод Hand wheel	с помощью асин-хронного мотора	Ручной привод Hand wheel	Ручной привод Hand wheel	с помощью асин-хронного мотора	Ручной привод Hand wheel	Ручной привод Hand wheel	с помощью асин-хронного мотора
Тестовая высота Test height	230 мм	450 мм		230 мм	450 мм		230 мм	450 мм	
Наковальня Test anvil	400 x 360 мм	540 x 360 мм		400 x 360 мм	540 x 360 мм		400 x 360 мм	540 x 360 мм	
Макс. вес заготовки Max. work piece weight	„без ограничений“ “unlimited“			„без ограничений“ “unlimited“			„без ограничений“ “unlimited“		
Вес основной машины Weight of basic device	170 кг	230 кг	250 кг	170 кг	230 кг	250 кг	280 кг	380 кг	400 кг
Интерфейс данных Interfaces	1 x USB (на передней панели) 2 x USB, 1 x RS232, 1 x RJ45 (Ethernet)			1 x USB (на передней панели) 2 x USB, 1 x RS232, 1 x RJ45 (Ethernet)			1 x USB (на передней панели) 2 x USB, 1 x RS232, 1 x RJ45 (Ethernet)		
Питание Power supply	230~1/N/PE, 110~1/N/PE			230~1/N/PE, 110~1/N/PE			230~1/N/PE, 110~1/N/PE		
Макс. потребление мощности Max. power input	~ 360 Вт	~ 360 Вт	~ 800 Вт	~ 360 Вт	~ 360 Вт	~ 800 Вт	~ 360 Вт	~ 360 Вт	~ 800 Вт

Portland

ООО «Портленд»
127247 г. Москва, пер. Уланский,
д.14, стр. А, пом. I, ком.5

+7 (495) 664-51-80
info@portland-nk.ru
www.portland-nk.ru

Qness
Hardness testing redefined.

Qness GmbH
Bluntaustrasse 52
5440 Golling, Austria

Phone +43 6244 34393
office@qness.at
www.qness.at

!

Ознакомиться с дополнительными модулями и аксессуарами можно с помощью он-лайн конфигуратора на странице **www.qness.at**

Additional modules and accessories can be viewed using the online product configurator at www.qness.at

AUSTRIA
10/2014
Galimi techninių duomenų pakeitimai ir spausdinimo klaidos. Nuotraukos tik pavyzdinės.
Subject to technical changes and print errors.